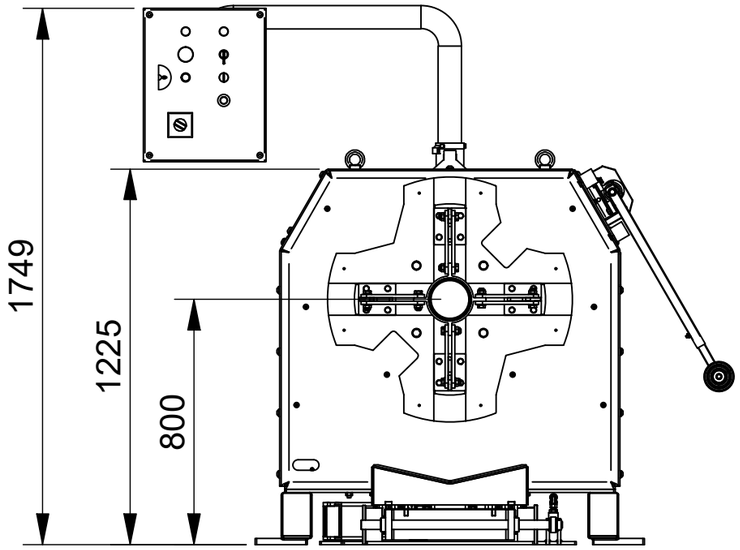
1749
1225
800

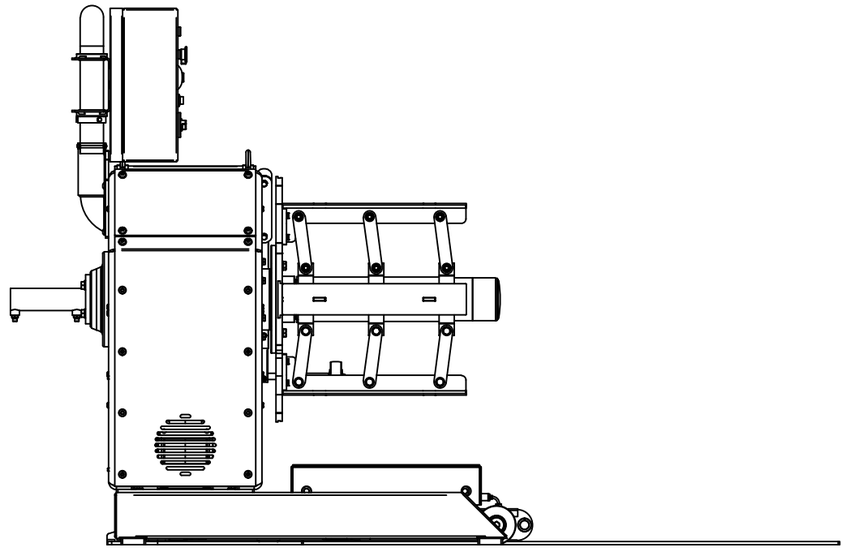

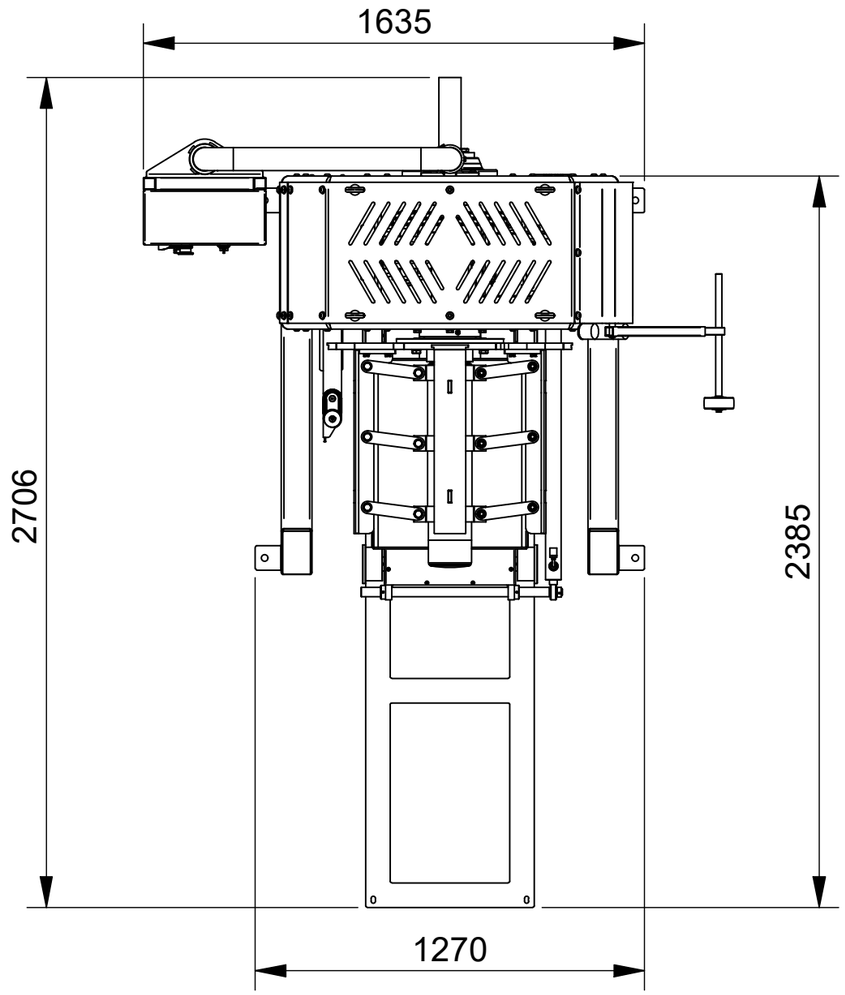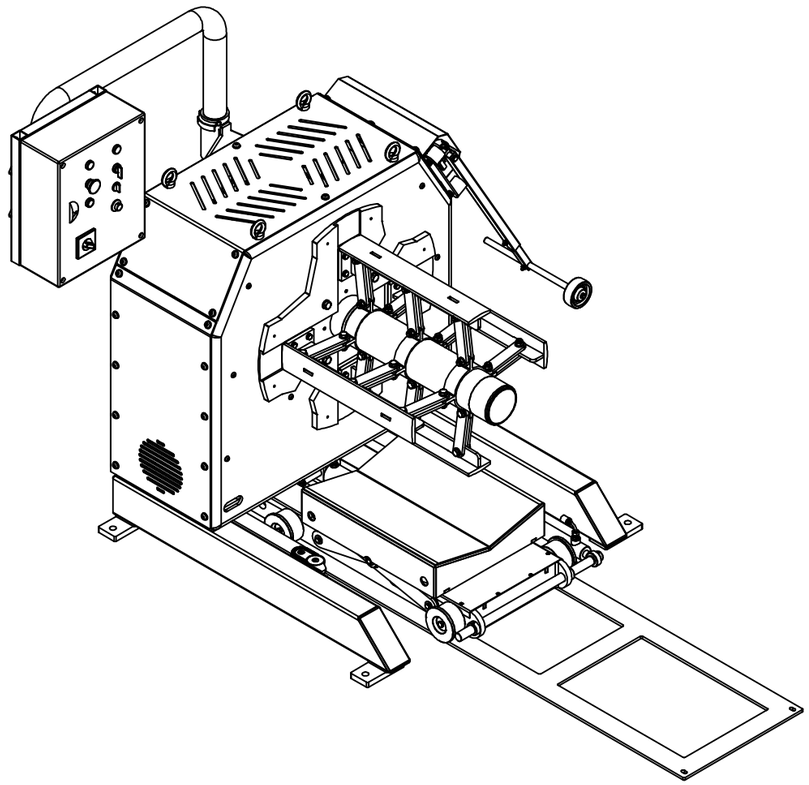
1635
2706
2385
1270