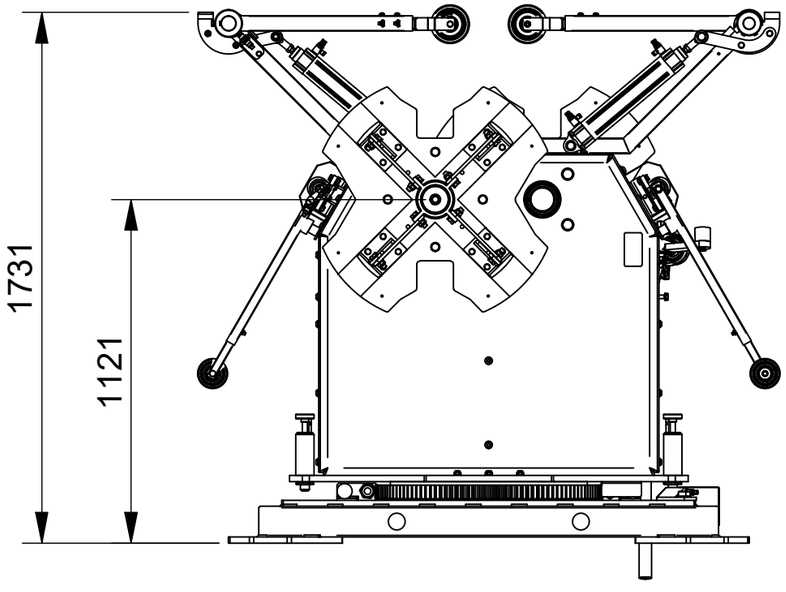
1731
1121

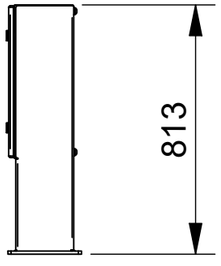
813

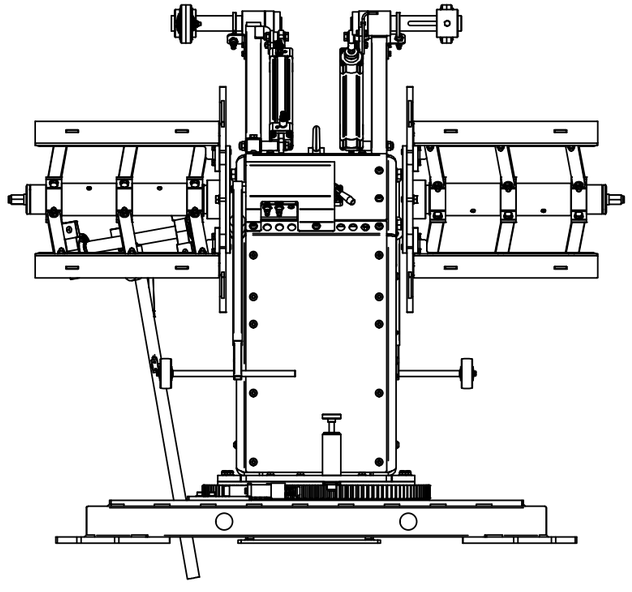

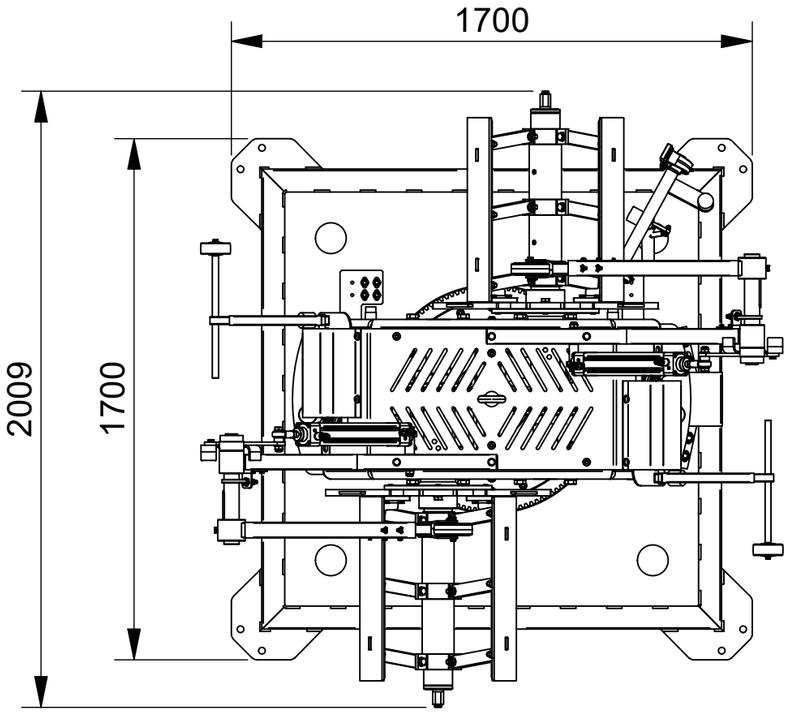
1700
2009
1700

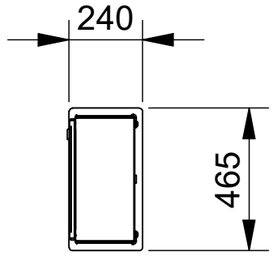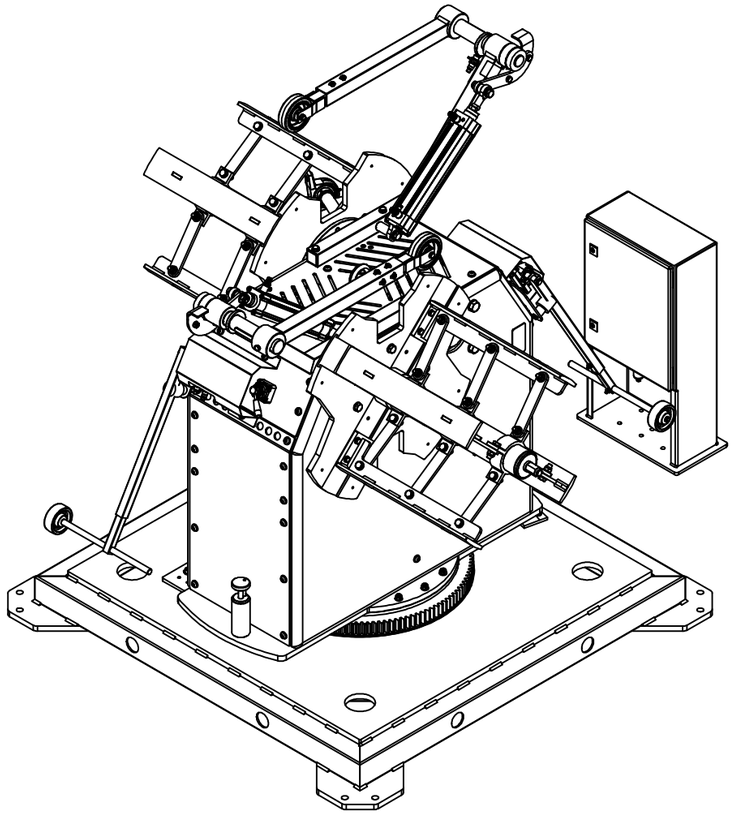
240
465